885285A906

1

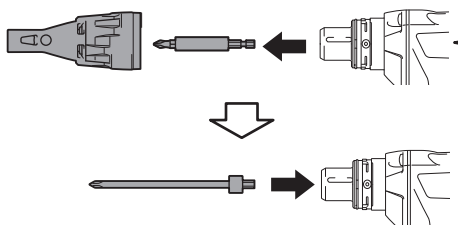

DFS452 FS4200
DFS250 FS4200A
FS6300 FS4000
FS6300R FS2300
FS6200 FS2200
FS4300

2

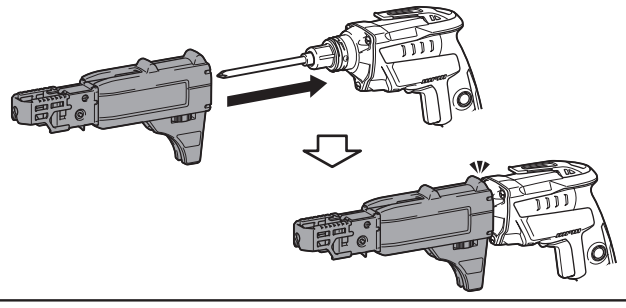

3

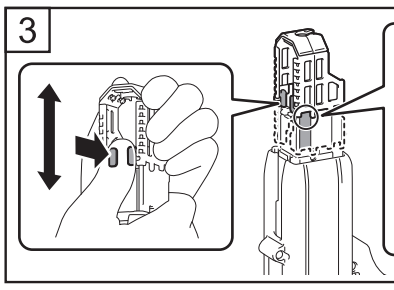

25	25 mm (1″)
30	26 mm - 30 mm (1-1/16″ - 1-3/16″)
35	31 mm - 35 mm (1-1/4″ - 1-3/8″)
40	36 mm - 40 mm (1-7/16″ - 1-9/16″)
45	41 mm - 45 mm (1-5/8″ - 1-3/4″)
50	46 mm - 50 mm (1-13/16″ - 2″)
55	51 mm - 55 mm (2-1/16″ - 2-3/16″)

4

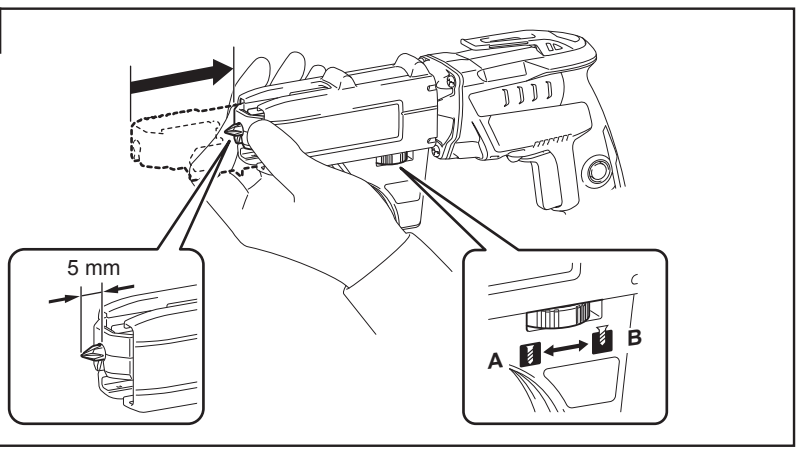

5

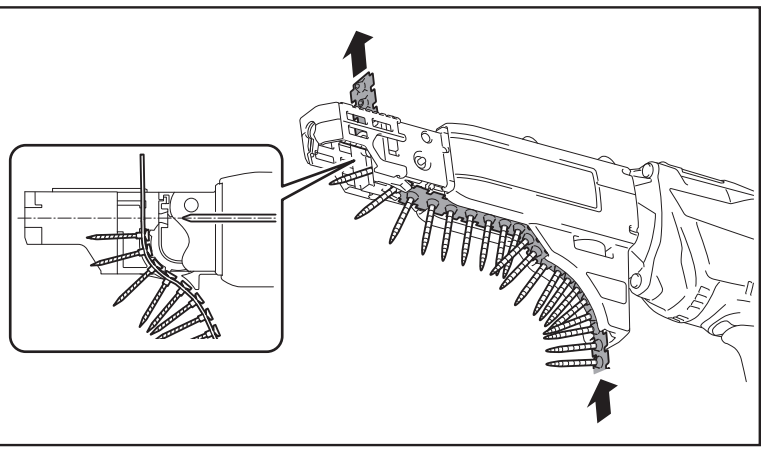

6

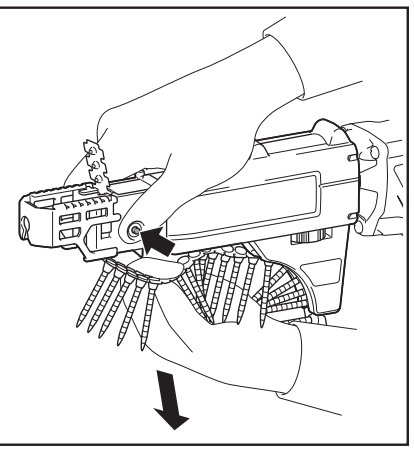

7

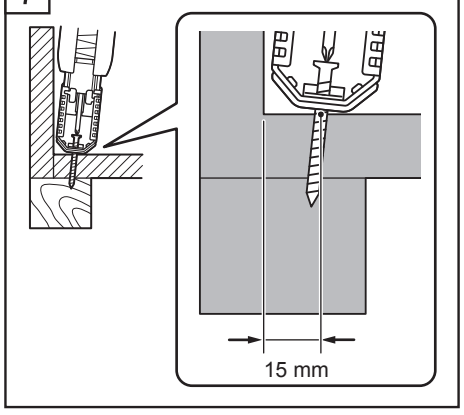

ENGLISH - Instruction Manual

WARNING: Observe the instructions of your screwdriver when operating.

1. Remove the locator and bit from your tool and install the driver bit supplied with this attachment **(Fig.1)**.
2. Mount the attachment to the tool until it is secured with a little click **(Fig.2)**.
3. Position the stopper base to the value on the label to match the length of the screws to be used **(Fig.3)**.
4. Fully depress the sliding portion and turn the dial so that the bit tip projects approx. 5 mm from the stopper base **(Fig.4)**. Turn the dial to the direction A to project, B to retract the bit tip.
5. Insert the screw strip **(Fig.5)**. Be sure that the first screw is positioned one slot below the driving axis.

NOTE:
- To remove the screw strip, pull out the screw strip from the bottom side of the attachment while pressing the button **(Fig.6)**.
- When driving in the corner, do not drive a screw closer than 15 mm from the wall **(Fig.7)**.

ITALIANO - Manuale d'uso

AVVERTENZA: osservare le istruzioni dell'avvitatore durante l'uso.

1. rimuovere il posizionatore e l'inserto dall'utensile, quindi installare l'inserto in dotazione con questo accessorio **(Fig.1)**.
2. Montare l'accessorio sull'utensile fino a bloccarlo con un leggero scatto **(Fig.2)**.
3. Posizionare il fermo sul valore indicato sull'etichetta facendolo corrispondere alla lunghezza delle viti da utilizzare **(Fig.3)**.
4. Premere a fondo la parte scorrevole e ruotare la ghiera in modo che la punta dell'inserto sporga di circa 5 mm dal fermo **(Fig.4)**. Ruotare la ghiera in direzione A per estrarre la punta dell'inserto e in direzione B per ritrarla.
5. Inserire il nastro delle viti **(Fig.5)**. Controllare che la prima vite sia posizionata una tacca sotto l'asse di spinta.

NOTA:
- Per rimuovere il nastro delle viti, estrarre il nastro dal lato inferiore dell'accessorio tenendo premuto il pulsante **(Fig.6)**.
- Per avvitare in un angolo, tenersi ad almeno 15 mm dalla parete **(Fig.7)**.

DANSK - Brugsanvisning

ADVARSEL: Overhold anvisningerne til din skruetrækker under betjening.

1. Fjern positionsindikatoren og boret fra dit værktøj, og isæt skruetrækkerboret, der fulgte med dette tilbehør **(Fig.1)**.
2. Monter tilbehøret på værktøjet, indtil det sætter sig fast med et lille klik **(Fig.2)**.
3. Anbring stopperbasen til værdien på mærkatet for at matche længden af de skruer, der skal anvendes **(Fig.3)**.
4. Tryk glidedelen helt ned, og drej knappen, så borspidsen stikker ca. 5 mm ud fra stopperbasen **(Fig.4)**. Drej knappen til retningen A for at stikke ud, B for at trække borspidsen tilbage.
5. Isæt skruestykket **(Fig.5)**. Sørg for, at den første skrue er placeret én sprække under drivaksen.

BEMÆRK:
- For at fjerne skruestykket skal du trække skruestykket ud fra undersiden af tilbehøret, mens du trykker på knappen **(Fig.6)**.
- Når du skruer i hjørner, må en skrue ikke blive skruet tættere end 15 mm fra væggen **(Fig.7)**.

NORSK - Bruksanvisning

ADVARSEL: Følg instruksjonene til skrutrekkeren ved bruk.

1. Ta av lokatoren og biten fra verktøyet, og installer driverbiten som ble levert sammen med dette tillegget **(Fig.1)**.
2. Monter tillegget på verktøyet til det sitter på plass med et klikk **(Fig.2)**.
3. Posisjoner stopperbasen til etikettverdien for å samsvare med lengden til skruene som brukes **(Fig. 3)**.
4. Trykk ned glidedelen helt og drei du hjulet til bitspissen stikker ca. 5 mm ut fra stopperfoten. **(Fig. 4)**. Drei hjulet i retning A til å stikke frem, og B for å trekke spissen tilbake.
5. Sett inn skruebåndet **(Fig.5)**. Pass på at den første skruen er posisjoner ett spor nedenfor drivaksen.

MERK:
- For å ta av skruespissen, trekk ut skruebåndeet fra undersiden av tillegget mens du presser knappen **(Fig. 6)**.
- Når den brukes i et hjørne, ikke driv skruen nærmere enn 15 mm fra veggen **(Fig.7)**.

PORTUGUÊS DO BRASIL - Manual de Instruções

AVISO: Observe as instruções da sua chave de fendas ao operar.

1. Remova o localizador e o bit da sua ferramenta e instale o bit da unidade fornecido com este acessório **(Fig.1)**.
2. Instale o acessório à unidade até que ele esteja bem encaixado, fazendo um clique **(Fig.2)**.
3. Posicione a base do batente de acordo com o valor na etiqueta para corresponde o comprimento dos parafusos que serão usados **(Fig.3)**.
4. Pressione totalmente a parte deslizante e gire o botão para que a ponta do bit projete aproximadamente 5 mm da base do batente **(Fig.4)**. Gire o botão para direção A para projetar, B para retrair a ponta do bit.
5. Insira a guia do parafuso **(Fig.5)**. Certifique-se de que o primeiro parafuso esteja posicionado a um espaço abaixo do eixo de condução.

NOTA:
- Para remover a guia do parafuso, retire a guia do parafuso do lado inferior do acessório ao pressionar o botão **(Fig.6)**.
- Ao conduzir nos cantos, não passe o parafuso a menos de 15 mm de distância da parede **(Fig.7)**.

NEDERLANDS - Instructiehandleiding

WAARSCHUWING: Volg de instructies voor de schroevendraaier tijdens gebruik.

1. Verwijder de locator en de bit van het gereedschap, en installeer de aandrijfbit die bij dit opzetstuk wordt geleverd **(afb. 1)**.
2. Bevestig het opzetstuk op het gereedschap en druk het vast tot het met een kleine klik op zijn plaats vastzit **(afb. 2)**.
3. Zet de stopvoet op de waarde op het label zodat het overeenkomt met de lengte van de gebruikte schroeven **(afb. 3)**.
4. Druk het schuivende gedeelte helemaal in, en draai de knop zodanig dat de bitpunt ongeveer 5 mm uitsteekt van de stopvoet **(afb. 4)**. Draai de knop in richting A om de bitpunt verder te laten uitsteken, en in richting B om hem in te trekken.
5. Plaats de schroevenstrip **(afb. 5)**. Zorg ervoor dat de eerste schroef zich één positie onder de aandrijfas bevindt.

OPMERKING:
- U verwijdert de schroevenstrip door deze uit de onderzijde van het opzetstuk te trekken terwijl u de knop ingedrukt houdt **(afb. 6)**.
- Draai schroeven niet dichter dan 15 mm van de wand wanneer u in hoeken werkt **(afb. 7)**.

ΕΛΛΗΝΙΚΑ - Εγχειρίδιο οδηγιών

ΠΡΟΕΙΔΟΠΟΙΗΣΗ: Ακολουθείτε τις οδηγίες χρήσης του κατσαβιδιού κατά τον χειρισμό.

1. Αφαιρέστε τη διάταξη εντοπισμού και τη μύτη από το εργαλείο και τοποθετήστε τη μύτη κατσαβιδιού που παρέχεται μαζί με το εξάρτημα **(Εικ. 1)**.
2. Συναρμολογήστε το εξάρτημα στο εργαλείο. Όταν ασφαλίσει, ακούγεται ένα κλικ **(Εικ. 2)**
3. Τοποθετήστε τη βάση στοπ σύμφωνα με την τιμή της ετικέτας για να ταιριάζει με το μήκος των βιδών που θα χρησιμοποιηθούν **(Εικ. 3)**.
4. Πιέστε την επιφάνεια βιδώματος και στρέψτε τον διακόπτη με τέτοιον τρόπο, ώστε η άκρη της μύτης να προεξέχει περίπου 5 mm από τη βάση στοπ **(Εικ. 4)**. Όταν στρέφετε τον διακόπτη προς την κατεύθυνση A, η άκρη της μύτης προεξέχει. Όταν τον στρέφετε προς την κατεύθυνση B, η άκρη της μύτης υποχωρεί προς τα μέσα.
5. Τοποθετήστε τον γεμιστήρα βιδών **(Εικ. 5)**. Βεβαιωθείτε ότι μεταξύ της πρώτης βίδας και του άξονα βιδώματος μεσολαβεί μία κενή σχισμή.

ΣΗΜΕΙΩΣΗ:
- Για να αφαιρέσετε τον γεμιστήρα βιδών, τραβήξτε τον από το κάτω μέρος του εξαρτήματος ενώ ταυτόχρονα πιέζετε το κουμπί **(Εικ.6)**.
- Όταν βιδώνετε σε γωνίες, διατηρείτε απόσταση τουλάχιστον 15 mm από τον τοίχο **(Εικ.7)**.

SUOMI - Käyttöopas

VAROITUS: Toimi ruuvitaltan ohjeiden mukaisesti.

1. Poista ohjain ja välikappale työkalusta ja asenna lisälaitteen mukana toimitettu ohjainkappale **(kuva 1)**.
2. Kiinnitä lisälaite työkaluun siten, että se napsahtaa paikalleen **(kuva 2)**.
3. Aseta rajoittimen pohja merkin kohdalle sen mukaan, minkä mittaista ruuvia käytät **(kuva 3)**.
4. Paina liukuosa kokonaan pohjaan ja käännä pyörää siten, että välikappale on noin 5 mm ulkona rajoittimen pohjasta **(kuva 4)**. Käännä pyörää suuntaan A, jotta ruuvi tulee esiin, ja suuntaan B, kun haluat vetää kärkeä sisään.
5. Aseta ruuvausterä paikalleen **(kuva 5)**. Varmista, että ensimmäinen ruuvi on asetettu yhden paikan verran ohjausakselin perään.

HUOMAUTUS:
- Ruuvausterän voi poistaa vetämällä sen ulos lisälaitteen pohjapuolelta ja painamalla painiketta samaan aikaan **(kuva 6)**.
- Kun ruuvaat kulmassa, pidä vähintään 15 mm:n etäisyys seinään **(kuva 7)**.

FRANÇAIS - Manuel d'instructions

AVERTISSEMENT : Respectez les instructions concernant votre visseuse lors du fonctionnement.

1. Retirez le positionneur et l'embout de votre outil et installez l'embout de vissage fourni avec cet accessoire **(Fig. 1)**.
2. Montez l'accessoire sur l'outil jusqu'à ce qu'il s'enclenche en émettant un léger déclic **(Fig. 2)**.
3. Positionnez la base de la butée sur la valeur indiquée sur l'étiquette pour correspondre à la longueur des vis à utiliser **(Fig. 3)**.
4. Enfoncez complètement la partie coulissante et tournez la molette de sorte que la pointe de l'embout dépasse d'environ 5 mm de la base de la butée **(Fig. 4)**. Tournez la molette dans la direction A pour faire sortir la pointe de l'embout et dans la direction B pour la rétracter.
5. Insérez la bande de vis **(Fig. 5)**. Assurez-vous que la première vis est positionnée un logement sous l'axe de vissage.

REMARQUE :
- Pour retirer la bande de vis, enlevez-la par le bas de l'accessoire tout en appuyant sur le bouton **(Fig. 6)**.
- Lors du vissage en coin, ne vissez aucune vis à moins de 15 mm du mur **(Fig. 7)**.

ESPAÑOL - Manual de instrucciones

ADVERTENCIA: Siga las instrucciones de su destornillador durante el uso.

1. Retire el posicionador y la punta de la herramienta e instale la punta de destornillador que se proporciona con este accesorio **(Fig. 1)**.
2. Monte el accesorio en la herramienta de forma que quede fijado con un pequeño chasquido **(Fig. 2)**.
3. Ajuste la base de tope en el valor de la etiqueta de forma que coincida con la longitud de los tornillos que se desean usar **(Fig. 3)**.
4. Presione completamente la parte deslizante y gire el dial de forma que el extremo de la punta sobresalga aprox. 5 mm de la base de tope **(Fig. 4)**. Gire el dial en la dirección A para hacer que el extremo de la punta sobresalga y en la dirección B para replegarlo.
5. Inserte la tira de tornillos **(Fig. 5)**. Asegúrese de que el primer tornillo esté colocado una ranura por debajo del eje de atornillado.

NOTA:
- Para extraer la tira de tornillos, tire de la tira de tornillos desde la parte inferior del accesorio mientras presiona el botón **(Fig. 6)**.
- Cuando atornille en esquinas, no atornille un tornillo a una distancia inferior a 15 mm respecto a la pared **(Fig. 7)**.

TÜRKÇE - Kullanım Kılavuzu

UYARI: Kullanım esnasında tornavidanızın talimatlarına uyun.

1. Aletinizden yer belirleyici ile ucu çıkarın ve bu eklenti ile verilen tornavida ucunu takın **(Şek.1)**.
2. Ufak bir klik ile sabitleninceye kadar eklentiyi alete takın **(Şek.2)**.
3. Durdurucuyu kullanılacak vidaların uzunlukları ile eşleşecek şekilde etiket üzerindeki değere göre konumlandırın **(Şek.3)**.
4. Kayan kısmı tamamen bastırın ve ucun en uç kısmı durdurucudan yaklaşık olarak 5 mm çıkıntı oluşturacak şekilde ibreyi çevirin **(Şek.4)**. İbreyi çıkıntı oluşturmak için A yönüne ve ucun en uç kısmını geri çekmek için ise B yönüne çevirin.
5. Vida şeridini takın **(Şek.5)**. İlk vidanın sürüş ekseninden bir yuva aşağıda konumlandırıldığından emin olun.

NOT:
- Vida şeridini çıkarmak için düğmeye basarken eklentinin alt tarafından dışa doğru çekin **(Şek.6)**.
- Köşelerde vidalarken, vida ile duvarın arası en az 15 mm olmalıdır **(Şek.7)**.

LATVIEŠU - Lietošanas rokasgrāmata

BRĪDINĀJUMS! Ekspluatācijas laikā ievērojiet skrūvgrieža lietošanas instrukcijas.

1. Noņemiet noteicēju un uzgali no darbarīka un uzstādiet skrūvgrieža uzgali, kas ietilpst šīs palīgierīces komplektā **(1. att.)**.
2. Montējiet palīgierīci uz darbarīka, līdz tā nofiksējas ar nelielu klikšķi **(2. att.)**.
3. Novietojiet aiztura pamatni pie marķējuma vērtības, kas atbilst izmantojamo skrūvju garumam **(3. att.)**.
4. Pilnībā nospiediet slīdošo daļu un pagrieziet ciparripu, lai uzgaļa gals būtu izvirzīts aptuveni 5 mm no aiztura pamatnes **(4. att.)**. Lai izvirzītu, grieziet ciparripu A virzienā, lai ievilktu, grieziet B virzienā.
5. Ievietojiet lentē savienotas skrūves **(5. att.)**. Raugieties, lai pirmā skrūve būtu novietota vienu atvērumu zem iedzīšanas ass.

PIEZĪME.
- Lai izņemtu lentē savienotas skrūves, izvelciet lentē savienotas skrūves no palīgierīces apakšpuses, vienlaikus spiežot pogu **(6. att.)**.
- Dzenot stūrī, nedzeniet skrūvi tuvāk par 15 mm no sienas **(7. att.)**.

DEUTSCH - Gebrauchsanleitung

WARNHINWEIS: Beachten Sie bei der Bedienung die Hinweise Ihres Schraubendrehers.

1. Entfernen Sie Positionierer und Einsatz vom Werkzeug und installieren Sie den mit dem Aufsatz mitgelieferten Schraubendrehereinsatz **(Abb. 1)**.
2. Befestigen Sie den Aufsatz am Werkzeug, bis er mit einem Klick einrastet **(Abb. 2)**.
3. Positionieren Sie den Anschlagfuß entsprechend der Länge der verwendeten Schrauben gemäß dem Wert auf dem Etikett **(Abb. 3)**.
4. Drücken Sie das Gleitteil ganz durch und drehen Sie das Einstellrad so, dass die Einsatzspitze ca. 5 mm über den Anschlagfuß hinausragt **(Abb. 4)**. Drehen Sie das Einstellrad in Richtung A, um die Einsatzspitze auszufahren, und in Richtung B, um sie einzufahren.
5. Setzen Sie die Schraubenleiste ein **(Abb. 5)**. Achten Sie darauf, dass die erste Schraube einen Schlitz unterhalb der Antriebsachse positioniert ist.

HINWEIS:
- Um die Schraubenleiste zu entfernen, ziehen Sie sie von der Unterseite des Aufsatzes heraus, während Sie den Knopf drücken **(Abb. 6)**.
- Beim Eindrehen in der Ecke drehen Sie eine Schraube nicht näher als 15 mm von der Wand entfernt ein **(Abb. 7)**.

PORTUGUÊS - Manual de instruções

AVISO: Tenha em atenção as instruções da sua aparafusadora quando utilizar este acessório.

1. Retire o localizador e a ponta da sua ferramenta e instale a ponta longa fornecida com este acessório **(Fig. 1)**.
2. Monte o acessório na ferramenta até ouvir um clique, indicando que está fixo **(Fig. 2)**.
3. Posicione a base do obturador no valor indicado na etiqueta e de forma que corresponda ao comprimento dos parafusos que vai utilizar **(Fig. 3)**.
4. Pressione a parte deslizante na totalidade e rode o controlo até que a extremidade da ponta fique projetada aprox. 5 mm da base do obturador **(Fig. 4)**. Rode o controlo na direção A para projetar a extremidade da ponta, e rode na direção B para a recolher.
5. Insira a cinta de parafusos **(Fig. 5)**. Certifique-se de que o primeiro parafuso fica posicionado uma ranhura abaixo do eixo de acionamento.

NOTA:
- Para retirar a cinta de parafusos, puxe pela cinta a partir da parte lateral inferior do acessório enquanto pressiona o botão **(Fig. 6)**.
- Quando usar numa esquina, não aplique um parafuso a menos de 15 mm da parede **(Fig. 7)**.

SVENSKA - Bruksanvisning

VARNING: Observera instruktionerna för din skruvmejsel vid användning.

1. Ta bort djupanslaget och bitset från ditt verktyg och installera skruvbitset som medföljde detta tillbehör **(fig.1)**.
2. Montera tillbehöret på verktyget tills det låser fast med ett klick **(fig.2)**.
3. Placera djupanslagsplattan enligt värdet på etiketten så det stämmer med den skruvlängd som ska användas **(fig.3)**.
4. Tryck ner de rörligade delarna helt och vrid ratten så att bitsets spets sticket ut ca 5 mm från djupanslagsplattan **(fig.4)**. Vrid ratten mot riktning A för att skjuta ut bitset och i riktning B för att dra in det.
5. För in skruvbandet **(fig.5)**. Se till att den första skruven placeras ett spår under skruvaxeln.

OBS:
- För att ta bort skruvbandet, dra ut det från den nedre sidan av tillbehöret samtidigt som du trycker på knappen **(fig.6)**.
- Vid skruvning i hörn, skruva inte i skruven närmre än 15 mm från väggen **(fig.7)**.

LIETUVIŲ KALBA - Naudotojo vadovas

ĮSPĖJIMAS. Naudodami laikykitės atsuktuvo instrukcijų.

1. Išimkite lokatorių ir antgalį iš savo įrankio ir įdėkite su šiuo priedu pristatytą suktuvo galvutę **(1 pav.)**.
2. Įtaisykite priedą ant įrankio taip, kad jis užsifiksuotų spragtelėdamas **(2 pav.)**.
3. Fiksatoriaus pagrindą padėkite taip, kad etiketėje nurodyta vertė atitiktų naudojamų varžtų ilgį **(3 pav.)**
4. Iki galo nuspauskite slankiojančią dalį ir pasukite ratuką taip, kad antgalio galas išsikištų maždaug 5 mm iš fiksatoriaus pagrindo **(4 pav.)**. Pasukite ratuką A kryptimi, kad iškištumėte antgalio galą, ir B kryptimi, kad jį įtrauktumėte.
5. Įdėkite nustatomąją plokštę **(5 pav.)**. Įsitikinkite, kad pirmas varžtas yra viena anga žemiau varomosios ašies.

PASTABA.
- Norėdami išimti nustatomąją plokštę, traukite ją iš priedo apatinės pusės, spausdami mygtuką **(6 pav.)**.
- Kai sukate į kampą, nesukite varžto arčiau nei 15 mm nuo sienos **(7 pav.)**.

EESTI - Kasutusjuhend

HOIATUS! Järgige kasutamise ajal kruvikeerajat puudutavaid juhiseid.

1. Eemaldage tööriistalt lokaator ja otsak ning paigaldage selle tarvikuga kaasasolev kruvikeeraja otsak **(joonis 1)**.
2. Kinnitage tarvik tööriista külge, kuni see väikese klõpsatusega kohale kinnitub **(joonis 2)**.
3. Seadke stopperi alus sildil toodud väärtusele, mis vastab kasutatavate kruvide pikkusele **(joonis 3)**.
4. Suruge libisev osa täielikult sisse ja pöörake skaalat nii, et otsaku ots oleks umbes 5 mm stopperi alusest väljas **(joonis 4)**. Otsaku otsa väljaviimiseks pöörake skaalat suunas A, sissetõmbamiseks aga suunas B.
5. Sisestage kruviriba **(joonis 5)**. Jälgige, et esimene kruvi asuks veoteljest ühe pesa võrra allpool.

MÄRKUS.
- Kruviriba eemaldamiseks vajutage nuppu ja tõmmake samal ajal tarviku alt kruviriba välja **(joonis 6)**.
- Nurgas kruvi keerates ärge kruvige kruvi seinale lähemal kui 15 mm **(joonis 7)**.

POLSKI - Instrukcja obsługi

OSTRZEŻENIE: Podczas pracy z użyciem narzędzia należy przestrzegać instrukcji obsługi wkrętarki.

1. Z narzędzia zdejmij element ustalający i zamontuj końcówkę wkrętakową dołączoną do opisywanej przystawki **(Rys. 1)**.
2. Zamocuj przystawkę na narzędziu w taki sposób, aby była bezpiecznie unieruchomiona (rozlegnie się dźwięk kliknięcia potwierdzający poprawne zamontowanie) **(Rys. 2)**.
3. Ustaw podstawę oporową w taki sposób, aby wartość na etykiecie była zgodna z długością używanych wkrętów **(Rys. 3)**.
4. Maksymalnie ściśnij element przesuwny i obróć pokrętło w taki sposób, aby czubek końcówki wystawał na około 5 mm z podstawy oporowej **(Rys. 4)**. Obróć pokrętło w kierunku A, aby wysunąć, albo w kierunku B, aby schować czubek końcówki.
5. Wprowadź pasek z wkrętami **(Rys. 5)**. Upewnij się, że pierwszy wkręt znajduje się o jedno miejsce poniżej osi wkręcającej.

UWAGA:
- Aby wyjąć pasek z wkrętami, wyciągnij go od dołu przystawki, jednocześnie przyciskając przycisk **(Rys. 6)**.
- W przypadku wkręcania w narożniku nie należy wkręcać bliżej niż w odległości 15 mm od ściany **(Rys. 7)**.

MAGYAR - Használati útmutató

FIGYELMEZTETÉS: Működtetéskor tartsa be a csavarhúzó utasításait.

1. Távolítsa el az eszközről a rögzítőkúpot és a csúcsot, és telepítse a tartozékkal szállított behajtócsúcsot **(1. ábra)**.
2. Szerelje a tartozékot az eszközre, míg egy apró kattanással bebiztosítja magát **(2. ábra)**.
3. Állítsa az ütközőlemezt a címkén arra az értékre, amely megfelel a használandó csavarok hosszának **(3. ábra)**.
4. Nyomja be teljesen a csúszó részt, és fordítsa úgy a tárcsát, hogy a csúcs hegye az ütközőlemeztől kb. 5 mm-re nyúljon ki **(4. ábra)**. Fordítsa a tárcsát az „A" irányba a csúcs hegyének a kitolásához, „B" irányba a visszahúzásához.
5. Helyezze be a csavarszalagot **(5. ábra)**. Győződjön meg róla, hogy az első csavar is egy hellyel a hajtótengely alatt helyezkedik el.

MEGJEGYZÉS:
- A csavarszalag eltávolításához húzza ki a csavarszalagot a tartozék alsó részéből a gomb nyomva tartása közben **(6. ábra)**.
- Sarokban történő csavarozás esetén ne hajtson be csavart a faltól 15 mm-nél közelebb **(7. ábra)**.

SLOVENSKY - Návod na používanie

VAROVANIE: Počas prevádzky dodržiavajte pokyny pre skrutkovač.

1. Odstráňte nastavovací prvok a nadstavec z nástroja a namontujte dodávaný nadstavec skrutkovača s týmto prídavným zariadením **(obr. 1)**.
2. Namontujte prídavné zariadenie k nástroju tak, aby sa zaistilo jemným zacvaknutím **(obr. 2)**.
3. Nastavte pätku zarážky na hodnotu na štítku tak, aby zodpovedala dĺžke skrutiek, ktoré sa majú použiť **(obr. 3)**.
4. Úplne zatlačte posuvnú časť a otočný ovládač otočte tak, aby špička nadstavca vyčnievala o cca 5 mm od pätky zarážky **(obr. 4)**. Otočte otočný ovládač do polohy A, aby vyčnieval, a do polohy B na zasunutie špičky nadstavca.
5. Vložte pás so skrutkami **(obr. 5)**. Uistite sa, že je prvá skrutka umiestnená v otvore pod hnanou osou.

POZNÁMKA:
- Ak chcete odstrániť pás so skrutkami, vytiahnite pás so skrutkami zo spodnej strany prídavného zariadenia a súčasne stlačte tlačidlo **(obr. 6)**.
- Ak skrutkujete do rohov, nezaskrutkujte skrutku viac ako 15 mm od steny **(obr. 7)**.

ČESKY - Návod k použití

VAROVÁNÍ: Během práce dodržujte pokyny pro šroubovák.

1. Vyjměte lokátor a bit z nářadí a namontujte šroubovací bit dodaný s tímto nástavcem **(obr.1)**.
2. Namontujte nástavec na nářadí, dokud s malým kliknutím nezapadne **(obr. 2)**.
3. Nastavte základnu dorazu na hodnotu uvedenou na štítku, která odpovídá délce šroubů určených k použití **(obr. 3)**.
4. Zcela stiskněte posuvnou část a otočte knoflíkem tak, aby špička bitu vykukovala asi 5 mm ze základny dorazu **(obr. 4)**. Otočte knoflíkem směrem k A, chcete-li špičku bitu vysunout, a naopak směrem k B, chcete-li ji zasunout.
5. Vložte šroubovací pásek **(obr. 5)**. Dávejte pozor, aby byl první šroub v poloze jednoho otvoru pod hnací osou.

POZNÁMKA:
- Chcete-li odstranit šroubovací pásek, vytáhněte jej ze spodní části nástavce a přitom držte stisknuté tlačítko **(obr. 6)**.
- Při šroubování v rohu nešroubujte ve vzdálenosti menší než 15 mm od zdi **(obr. 7)**.

SLOVENSKO - Navodila za uporabo

OPOZORILO: Pri upravljanju upoštevajte navodila za izvijač.

1. Z orodja odstranite centrirni obroč in nastavek ter namestite vijačni nastavek, ki je priložen temu priključku **(slika 1)**.
2. Namestite priključek na orodje, tako da se zaskoči z rahlim klikom **(slika 2)**.
3. Podstavek ustavljala nastavite na vrednost na nalepki, da ustreza dolžini vijakov, ki jih boste uporabili **(slika 3)**.
4. Do konca pritisnite drsni del in obrnite gumb, da konica nastavka izskoči iz podstavka ustavljala za pribl. 5 mm **(slika 4)**. Gumb obrnite v smeri A, da konica nastavka izskoči, in v smeri B, da jo uvlečete.
5. Vstavite trak z vijaki **(slika 5)**. Prepričajte se, da je prvi vijak eno režo pod osjo za privijanje.

OPOMBA:
- Trak z vijaki odstranite tako, da ga izvlečete s spodnje strani priključka, ob tem pa pritiskate gumb **(slika 6)**.
- Ko privijate v kotu, vijaka ne privijte manj kot 15 mm stran od zidu **(slika 7)**.

ROMÂNĂ - Manual de instrucţiuni

AVERTIZARE: Respectați instrucțiunile pentru șurubelnița dvs. în momentul utilizării.

1. Scoateți fixatorul și capul din mașina dvs. și instalați capul de acționare furnizat cu acest dispozitiv de atașare **(Fig. 1)**.
2. Montați dispozitivul de atașare pe mașină până când acesta se fixează cu un scurt clic **(Fig. 2)**.
3. Poziționați baza opritorului în funcție de valoarea specificată pe etichetă pentru a se potrivi cu lungimea șuruburilor care urmează a fi utilizate **(Fig. 3)**.
4. Apăsați complet piesa glisantă și rotiți rondela astfel încât vârful capului să iasă la aproximativ 5 mm față de baza opritorului **(Fig. 4)**. Rotiți rondela în direcția A pentru ca vârful capului să iasă, iar în direcția B pentru a-l retrage.
5. Introduceți șirul de șuruburi **(Fig. 5)**. Asigurați-vă că primul șurub este poziționat cu o fantă sub axa de acționare.

NOTĂ:
- Pentru a scoate șirul de șuruburi, trageți șirul de șuruburi din partea inferioară a dispozitivului de atașare în timp ce apăsați pe buton **(Fig. 6)**.
- În cazul lucrărilor la colțuri, nu înșurubați un șurub la o distanță mai mică de 15 mm față de perete **(Fig. 7)**.

SHQIP - Manuali i udhëzimit

PARALAJMËRIM: Respektoni udhëzimet e vidatorit suaj gjatë përdorimit.

1. Hiqni lokalizuesin dhe majën nga vegla juaj dhe instaloni majën e puntos që keni marrë me këtë aksesor **(Fig. 1)**.
2. Montoni aksesorin në vegël derisa të sigurohet me një klikim të vogël **(Fig. 2)**.
3. Pozicionojeni bazën fiksuese te vlera në etiketë që të përputhet me gjatësinë e vidave që do të përdoren **(Fig. 3)**.
4. Shtypeni plotësisht pjesën rrëshqitëse dhe rrotulloni diskun në mënyrë që maja e puntos të dalë rreth 5 mm nga baza fiksuese **(Fig. 4)**. Rrotulloni diskun në drejtimin A për ta nxjerrë, B për ta tërhequr majën e puntos.
5. Futni shiritin e vidave **(Fig. 5)**. Sigurohuni që vida e parë të pozicionohet një vrimë poshtë aksit të shpimit.

SHËNIM:
- Për të hequr shiritin e vidave, tërhiqeni shiritin e vidave nga ana e poshtme e aksesorit ndërsa shtypni butonin **(Fig. 6)**.
- Kur shponi në një qoshe, mos e futni vidën më pranë se 15 mm nga muri **(Fig. 7)**.

БЪЛГАРСКИ - Ръководство за експлоатация

ПРЕДУПРЕЖДЕНИЕ: Спазвайте инструкциите за използване на отвертката, когато работите.

1. Свалете ограничителя и накрайника на инструмента и поставете накрайника за отвертка, предоставен заедно с тази приставка **(фиг. 1)**.
2. Монтирайте приставката към инструмента, така че да се закрепи с леко щракване **(фиг. 2)**.
3. Позиционирайте основата на ограничителя така, че да съответства на стойността върху етикета, за да отговаря на дължината на използваните винтове **(фиг. 3)**.
4. Натиснете докрай плъзгащата се част и завъртете регулатора, така че върхът на накрайника да се издава с приблизително 5 mm извън основата на ограничителя **(фиг. 4)**. Завъртете регулатора в посока А, за да се издаде напред върха на накрайника, или в посока В, за да се прибере.
5. Поставете лентата с винтове **(фиг. 5)**. Уверете се, че първият винт е позициониран с един отвор под оста на забиване.

ЗАБЕЛЕЖКА:
- За да извадите лентата с винтове, издърпайте я от долната страна на приставката, като същевременно натискате бутона **(фиг. 6)**.
- Когато завивате винт в ъгъл, не го правете на разстояние, по-малко от 15 mm от стената **(фиг. 7)**.

HRVATSKI - Priručnik s uputama

UPOZORENJE: Pridržavajte se uputa za odvijač pri radu.

1. Uklonite lokator i nastavak s alata i postavite nastavak za zavrtač priložen uz ovaj dodatak **(slika 1)**.
2. Postavite dodatak na jedinicu alata tako da se učvrsti uz lagani klik **(slika 2)**.
3. Namjestite osnovu graničnika na vrijednost na oznaci kako bi odgovarala duljini vijaka koje ćete upotrijebiti **(slika 3)**.
4. Do kraja pritisnite klizni dio i malo okrenite kotačić tako da vrh viri otprilike 5 mm iz osnove graničnika **(slika 4)**. Okrenite kotačić u smjeru A za izbacivanje ili u smjeru B za uvlačenje vrha nastavka.
5. Umetnite traku s vijcima **(slika 5)**. Pobrinite se da prvi vijak bude jedan utor ispod osi zavrtanja.

NAPOMENA:
– Za uklanjanje trake s vijcima traku povucite s donjeg dijela dodatka istodobno pritišćući gumb **(slika 6)**.
– Prilikom zavrtanja u kutovima vijak ne zavrćite bliže od 15 mm od zida **(slika 7)**.

МАКЕДОНСКИ - Упатство за работа

ПРЕДУПРЕДУВАЊЕ: следете ги упатствата на шрафцигерот кога работите.

1. Отстранете ги локаторот и бургијата од алатот и монтирајте ја бургијата за одвртување испорачана со овој додаток **(Сл.1)**.
2. Монтирајте го алатот на додатокот сè додека не се зацврсти со мало кликнување **(Сл.2)**.
3. Поставете ја основата на сопирачката на вредноста на етикетата за да се совпаѓа со должината на шрафовите што треба да се користат **(Сл.3)**.
4. Целосно притиснете го лизгачкиот дел и свртете го бирачот, така што врвот на бургијата ќе биде извлечен околу 5 мм од основата на сопирачката **(Сл.4)**. Свртете го бирачот во насоката А за извлекување, а Б за вовлекување на врвот на бургијата.
5. Вметнете ја лентата со шрафови **(Сл.5)**. Проверете дали првиот шраф е поставен еден отвор под оската за зашрафување.

НАПОМЕНА:
- За отстранување на лентата со шрафови, извлечете ја истата од долната страна на додатокот додека го притискате копчето **(Сл.6)**.
- Кога зашрафување во аголот, не зашрафувајте го шрафот поблизу од 15 мм од ѕидот **(Сл.7)**.

СРПСКИ - Упутство за употребу

УПОЗОРЕЊЕ: При раду поштујте упутства за употребу одвијача.

1. Уклоните локатор и бургију са алатке и монтирајте уметак за завртање који се доставља као део овог додатка **(Слика 1)**.
2. Монтирајте додатак на алатку док не чујете звук да је причвршћен **(Слика 2)**.
3. Поставите основу граничника на вредност на налепници тако да одговара величини завртања који ће се користити **(Слика 3)**.
4. Потпуно отпустите клизни део и окрените бројчаник тако да се врх бургије налази приближно 5 мм испупчен од основе граничника **(Слика 4)**. Окрећите бројчаник у смеру А да би бургија излазила или у смеру Б да би се увлачила.
5. Уметните траку са завртњима **(Слика 5)**. Уверите се да се први завртањ налази једно место испод покретачке осе.

НАПОМЕНА:
– Да бисте уклонили траку са завртњима, извуците траку са завртњима са доње стране додатка док истовремено притискате дугме **(Слика 6)**.
– Када уврћете у угао, немојте увртати завртањ ближе од 15 мм од зида **(Слика 7)**.

BAHASA INDONESIA - Petunjuk Penggunaan

PERINGATAN: Patuhi instruksi tentang obeng Anda ketika mengoperasikan.

1. Lepaskan penepat dan mata mesin dari mesin Anda, lalu pasang mata obeng yang disertakan dengan perangkat tambahan ini **(Gb.1)**.
2. Pasang perangkat tambahan ke mesin hingga terpasang dengan kencang dan terdengar bunyi klik **(Gb.2)**.
3. Posisikan dudukan penahan ke nilai pada label untuk menyesuaikan panjang sekrup yang akan digunakan **(Gb.3)**.
4. Tekan sepenuhnya bagian yang bergeser dan putar sakelar putar sehingga ujung mata mesin keluar kira-kira 5 mm dari dudukan penahan **(Gb.4)**. Putar sakelar putar ke arah A untuk mengeluarkan, dan ke arah B untuk mencabut ujung mata mesin.
5. Masukkan pita sekrup **(Gb.5)**. Pastikan sekrup pertama terletak satu celah di bawah sumbu pemasangan.

CATATAN:
- Untuk melepaskan pita sekrup, tarik pita sekrup dari sisi bagian bawah perangkat tambahan sembari menekan tombol **(Gb.6)**.
- Ketika memasang di area sudut, jangan memasang sekrup kurang dari 15 mm dari dinding **(Gb.7)**.

УКРАЇНСЬКА - Інструкція з експлуатації

ПОПЕРЕДЖЕННЯ. Під час роботи дотримуйтесь інструкцій з експлуатації шуруповерта.

1. Вийміть центратор і свердло з інструмента та встановіть наконечник для викручування, який входить до комплекту **(рис. 1)**.
2. Установіть насадку на інструмент, вона повинна зафіксуватися з невеликим клацанням **(рис. 2)**.
3. Розмістіть основу стопора відповідно до зазначеного на етикетці значення довжини шурупів **(рис. 3)**.
4. Повністю втисніть ковзну частину й за допомогою дискового регулятора відрегулюйте кінець насадки таким чином, щоб він виступав приблизно на 5 мм з основи стопора **(рис. 4)**. Щоб висунути кінець насадки, поверніть диск регулювання в напрямку А, щоб засунути – у напрямку В.
5. Вставте стрічку із шурупами **(рис. 5)**. Переконайтеся в тому, що перший шуруп знаходиться на один отвір нижче осі вкручування.

ПРИМІТКА.
- Щоб видалити стрічку із шурупами, витягніть її з нижньої частини насадки, натискаючи кнопку **(рис. 6)**.
- Під час вкручування в куті шуруп слід розташовувати на відстані не менше 15 мм від стіни **(рис. 7)**.

РУССКИЙ - Инструкция по эксплуатации

ОСТОРОЖНО! Во время работы соблюдайте инструкции по эксплуатации шуруповерта.

1. Извлеките локатор и сверло из инструмента и установите насадку для отвертки, поставляемую в комплекте **(рис. 1)**.
2. Установите насадку на инструмент, она должна зафиксироваться с небольшим щелчком **(рис. 2)**.
3. Расположите стопорное основание в соответствии с указанным на этикетке значением длины шурупов **(рис. 3)**.
4. Полностью вдавите скользящую часть и с помощью дискового регулятора отрегулируйте конец насадки таким образом, чтобы он выступал приблизительно на 5 мм из стопорного основания **(рис. 4)**. Чтобы выдвинуть конец насадки, поверните регулировочный диск в направлении А, чтобы задвинуть – в направлении В.
5. Вставьте ленту с шурупами **(рис. 5)**. Убедитесь в том, что первый шуруп находится на одно отверстие ниже оси вкручивания.

ПРИМЕЧАНИЕ.
- Чтобы удалить ленту с шурупами, извлеките ее из нижней части насадки, нажимая кнопку **(рис. 6)**.
- При вкручивании в углу шуруп следует располагать на расстоянии не менее 15 мм от стены **(рис. 7)**.

简体中文 – 使用说明书

警告：操作时，请遵循电动螺丝刀的使用说明。

1. 从工具上拆下定位器和起子头，并安装随本装置附带的起子头（**图 1**）。
2. 将本装置安装至工具直至其固定并发出卡嗒声为止（**图 2**）。
3. 将止动座置于标签上所示值的位置，以符合要使用的螺丝长度（**图 3**）。
4. 用力按滑动部分并转动拨盘，使起子头端部从止动座突出约 5 mm（**图 4**）。朝方向 A 转动拨盘使起子头突出，朝方向 B 转动则使其缩回。
5. 插入螺丝条（**图 5**）。确保第一颗螺丝被置于驱动轴下方的一个插槽中。

注：
- 要拆下螺丝条，请按下按钮，同时从装置底部拉出螺丝条（**图 6**）。
- 在边角位置打钉时，请勿在离墙 15 mm 的范围内打钉（**图 7**）。

繁體中文 - 使用說明書

警告：使用螺絲起子時，請遵守螺絲起子的使用說明。

1. 從工具拆下定位器及鑽頭，然後安裝此組件隨附的改錐頭（**圖 1**）。
2. 將組件裝上工具，直到發出輕微喀嚓聲代表牢固為止（**圖 2**）。
3. 將止動器基座對照標籤上的數值，找出所需使用螺絲的對應長度（**圖 3**）。
4. 將滑動部分完全壓入並轉動調節盤，讓改錐頭端部從止動器基座突出約 5 mm（**圖 4**）。 將調節盤朝方向 A 轉動可突出，朝方向 B 轉動可縮回改錐頭端部。
5. 插入螺絲帶（**圖 5**）。 務必將第一顆螺絲置於低於驅動軸一個插槽的位置。

註：
- 若要取下螺絲帶，請將螺絲帶從組件底側拔出並同時按下按鈕（**圖 6**）。
- 將螺絲鎖入角落時，請勿在距離牆壁 15 mm 的範圍以內鎖入螺絲（**圖 7**）。

한국어 – 사용 설명서

경고: 작업할 때는 스크루드라이버의 지침을 준수하십시오.

1. 공구에서 고정대와 비트를 제거한 후, 이 부착기기와 함께 제공된 드라이버 비트를 설치합니다(**그림 1**).
2. '딸각' 소리가 작게 나면서 고정될 때까지 부착기기를 공구에 장착합니다(**그림 2**).
3. 스토퍼 베이스를 라벨의 값에 두고 사용할 나사의 길이와 맞춥니다(**그림 3**).
4. 비트 끝이 스토퍼 베이스에서 5mm 정도 돌출되도록 슬라이딩 부분을 완전히 누른 상태에서 다이얼을 돌립니다(**그림 4**). 다이얼을 A 방향으로 돌리면 비트 끝이 돌출되고, B 방향으로 돌리면 비트 끝이 안으로 들어갑니다.
5. 나사 스트립을 삽입합니다(**그림 5**). 첫 번째 나사가 구동축보다 구멍 하나 밑에 위치해 있는지 확인합니다.

참고:
– 나사 스트립을 제거하려면 버튼을 누른 상태에서 부착기기 아래쪽에서 나사 스트립을 빼내십시오(**그림 6**).
– 구석에서 박을 때 벽과의 거리가 15mm 미만인 위치에서 나사를 박지 마십시오(**그림 7**).

TIẾNG VIỆT - Tài liệu hướng dẫn

CẢNH BÁO: Tuân thủ các hướng dẫn của máy vặn vít cầm tay hoạt động bằng động cơ điện khi vận hành.

1. Tháo đầu định vị và đầu mũi ra khỏi dụng cụ và lắp mũi bắt vít đi kèm theo phụ tùng này **(Hình 1)**.
2. Gắn phụ tùng vào dụng cụ cho đến khi vào vị trí với một tiếng cách nhẹ **(Hình 2)**.
3. Đặt đế chặn vào vị trí có giá trị trên nhãn ghi khớp với chiều dài vít được sử dụng **(Hình 3)**.
4. Ấn toàn bộ phần trượt xuống và xoay đĩa sao cho đầu mũi nhô ra khỏi đế chặn khoảng 5 mm **(Hình 4)**. Xoay đĩa đến hướng A để nhô ra, đến hướng B để thụt đầu mũi vào.
5. Lắp băng đinh vít **(Hình 5)**. Đảm bảo phần đầu vít đã được đặt vào đúng vị trí của khe dưới trục truyền động.

LƯU Ý:
- Để tháo băng đinh vít, vừa kéo băng đinh vít ra khỏi phía dưới cùng của phần đáy của phụ tùng, vừa nhấn nút **(Hình .6)**.
- Khi di chuyển vào góc cua, không nên bắn vít ở khoảng cách gần hơn 15 mm tính từ tường **(Hình 7)**.

ภาษาไทย - คู่มือการใช้งาน

คำเตือน: ปฏิบัติตามคำแนะนำของไขควงเมื่อใช้งาน

1. ถอดตัวยึดและดอกไขควงออกจากเครื่องมือของคุณ และติดตั้งดอกไขควงที่มีมาให้พร้อมกับอุปกรณ์ต่อพ่วงนี้ (**ภาพที่ 1**)
2. ติดตั้งอุปกรณ์ต่อพ่วงเข้ากับเครื่องมือจนกระทั่งยึดแน่นแล้วและได้ยินเสียงคลิกเบาๆ (**ภาพที่ 2**)
3. จัดตำแหน่งฐานสต็อปเปอร์ให้ตรงกับค่าบนป้ายที่ระบุเพื่อให้ตรงกับความยาวของสกรูที่จะใช้ (**ภาพที่ 3**)
4. กดส่วนสไลด์จนสุด และเลื่อนแป้นเพื่อให้ปลายของดอกไขควงยื่นออกจากฐานสต็อปเปอร์ประมาณ 5 mm (**ภาพที่ 4**) เลื่อนแป้นไปที่ทิศทาง A เพื่อให้ปลายดอกไขควงยื่นออก และ B เพื่อให้ปลายดอกไขควงหดกลับ
5. ใส่แผงสกรู (**ภาพที่ 5**) ตรวจสอบให้แน่ใจว่าสกรูตัวแรกอยู่ในตำแหน่งช่องหนึ่งที่อยู่ใต้แกนยิง

หมายเหตุ:
- การถอดแผงสกรู ให้ดึงแผงสกรูออกทางด้านล่างของอุปกรณ์ต่อพ่วงโดยกดปุ่มเอาไว้ (**ภาพที่ 6**)
- เมื่อทำการยิงในมุม อย่ายิงสกรูใกล้เกินกว่า 15 mm จากกำแพง (**ภาพที่ 7**)

فارسی - دفترچه راهنما

هشدار: دستورالعمل‌های پیچ‌گوشتی خود را در زمان کار با آن مشاهده کنید.

1. مکان‌یاب و بیت را از ابزار خود جدا کنید و بیت درایور عرضه شده با این وسیله را روی آن نصب کنید (**شکل 1**).
2. وسیله را تا زمانی که صدای یک کلیک کوچک شنیدید، روی ابزار سوار کنید (**شکل 2**).
3. پایه استاپر را روی مقداری قرار دهید که با طول پیچ‌های مورد استفاده روی برچسب مطابقت داشته باشد (**شکل 3**).
4. قسمت کشویی را کاملاً فشار دهید و صفحه چرخان را بچرخانید تا نوک بیت تقریباً 5 میلی‌متر از پایه استاپر را نشان دهد (**شکل 4**). صفحه چرخان را در جهت A برای نمایش و در جهت B برای عقب کشیدن نوک بیت بچرخانید.
5. نوار پیچ را قرار دهید (**شکل 5**). مطمئن شوید که اولین پیچ در یک شکاف زیر محور قرار گرفته است.

توجه:
- برای جدا کردن نوار پیچ، نوار پیچ را از سمت پایین پیوست در حین فشار دادن دکمه، به بیرون بکشید (**شکل 6**).
- زمانی که در گوشه از ابزار استفاده می‌کنید، پیچی را نزدیک‌تر از 15 میلی‌متر از دیوار قرار ندهید (**شکل 7**).

العربية - دليل التعليمات

تحذير: التزم بالإرشادات المتعلقة بالمفك عند التشغيل.

1. قم بإزالة محدد الموقع واللقمة من الأداة وتركيب لقمة المفك المرفقة مع هذا الملحق (**الشكل 1**).
2. قم بتركيب الملحق في الأداة حتى يتم تثبيته في مكانه وتسمع صوت طقطقة بسيطًا (**الشكل 2**).
3. ضع قاعدة المصد وفقًا للقيمة المبيّنة على الملصق لمطابقة طول البراغي التي سيتم استخدامها (**الشكل 3**).
4. اضغط تمامًا على الجزء المنزلق وقم بإدارة القرص حتى يبرز طرف اللقمة بمقدار 5 mm تقريبًا من قاعدة المصد (**الشكل 4**). قم بإدارة القرص إلى الاتجاه A حتى يبرز طرف اللقمة، وإلى الاتجاه B لسحبه.
5. قم بتركيب شريط البراغي (**الشكل 5**). تأكد من تركيب البرغي الأول أسفل محور الإدارة بفتحة واحدة.

ملاحظة:
- لإزالة شريط البراغي، اسحبه من الجانب السفلي من الملحق بينما تضغط على الزر (**الشكل 6**).
- عند تركيب البراغي في زاوية، فإن أقرب مسافة لتركيب البرغي في الحائط هي 15 mm (**الشكل 7**).

Makita Europe N.V.
Jan-Baptist Vinkstraat 2,
3070 Kortenberg, Belgium

Makita Corporation
3-11-8, Sumiyoshi-cho,
Anjo, Aichi 446-8502 Japan
www.makita.com

Quebec Notice — Warranty of Availability (Bill 29)
Avis (Québec) — Garantie de disponibilité (projet de loi 29)

For Québec customers only:
Pour les clients du Québec seulement :

NOTICE TO QUÉBEC CONSUMERS – Warranty of availability of replacement parts, repair services and related maintenance/repair information. *Please note that while Makita Canada Inc. ("Makita") makes reasonable efforts to have replacement parts and/or maintenance/repair information available for certain products, please note that Makita does not guarantee the availability of replacement parts, repair services or maintenance/repair information within the meaning of section 39 of the Quebec Consumer Protection Act and sections 79.18 to 79.20 of the Regulation Respecting the Application of the Consumer Protection Act, for any Makita® products manufactured, imported, distributed, advertised, offered for sale and/or sold in Quebec (whether through authorized dealers, or any other distribution channel).*	***AVIS AUX CONSOMMATEURS DU QUÉBEC – Garantie de disponibilité des pièces de rechange, services de réparation, et renseignements relatifs à l'entretien et à la réparation.*** *Bien que Makita Canada Inc. (« Makita ») déploie des efforts raisonnables afin de rendre disponibles les pièces de rechange et/ou les renseignements relatifs à l'entretien ou à la réparation de certains produits, Makita ne garantit pas la disponibilité des pièces de rechange, des services de réparation ou des renseignements nécessaires à l'entretien ou à la réparation au sens de l'article 39 de la Loi sur la protection du consommateur du Québec et des articles 79.18 à 79.20 du Règlement d'application de la loi sur la protection du consommateur pour aucun produit Makita^MD fabriqué, importé, distribué, annoncé, offert en vente et/ou vendu au Québec (que ce soit par l'intermédiaire de détaillants autorisés ou d'autres voies de distribution).*